Рис. 1

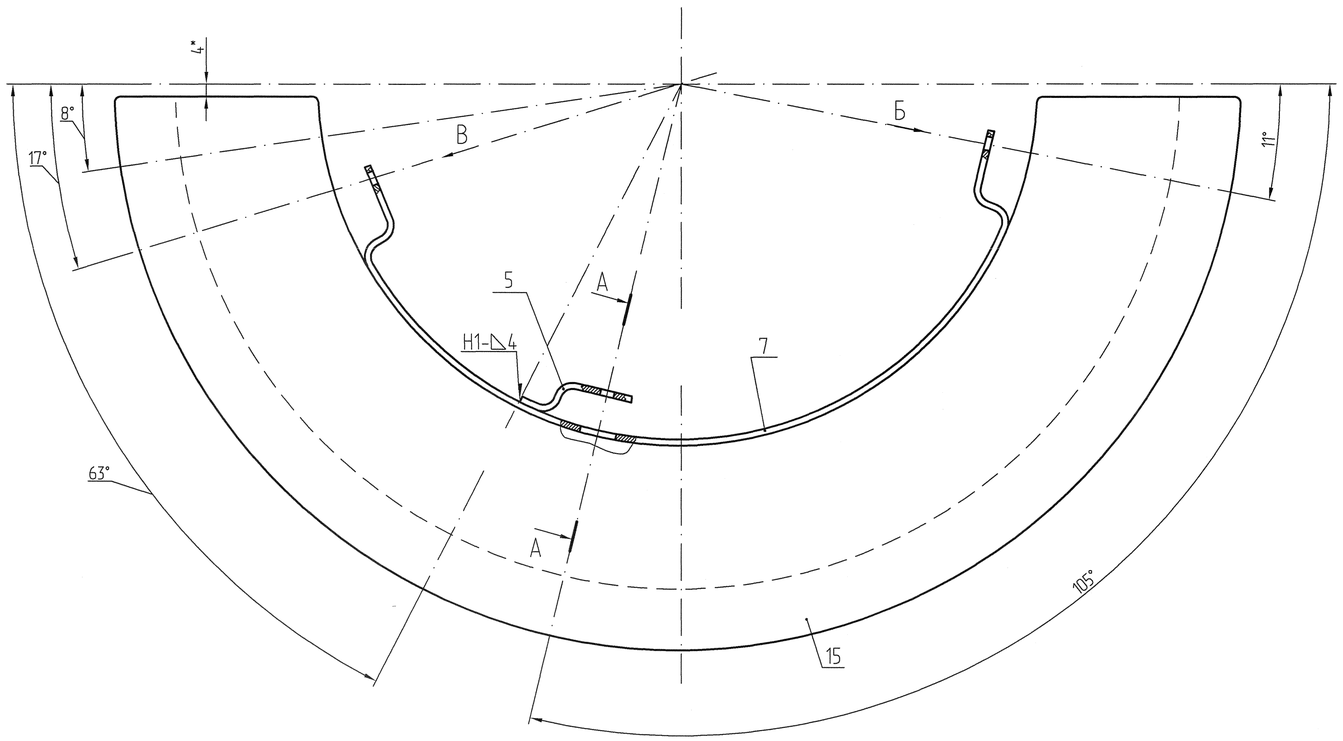

Рис. 2

остальное см. рис.1

(1:2)

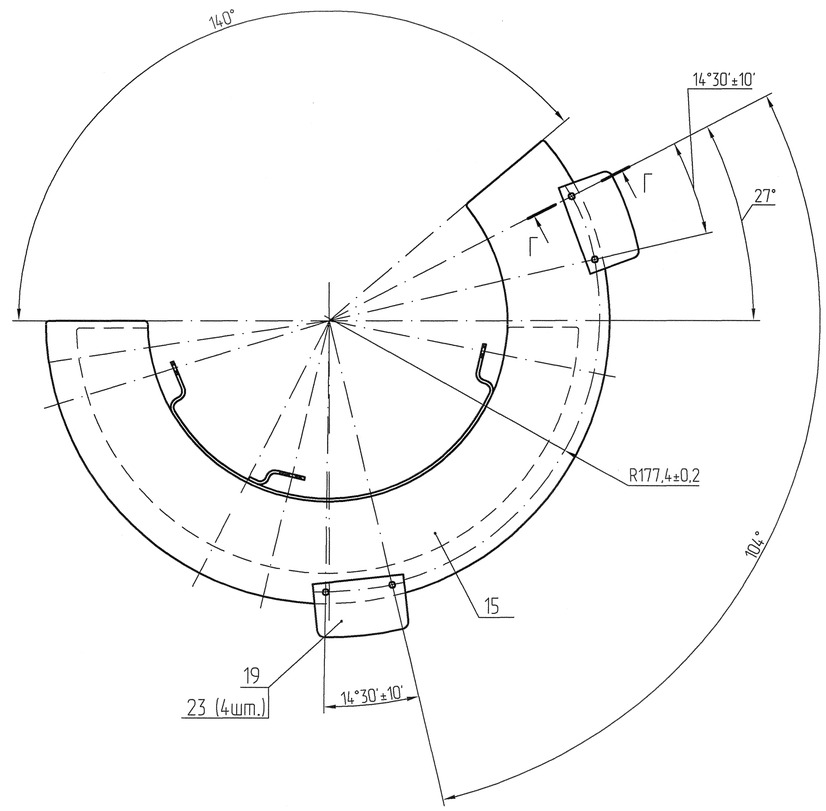

Г - Г(1:1)

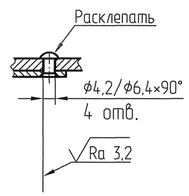

В

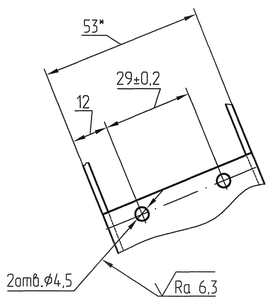

Б

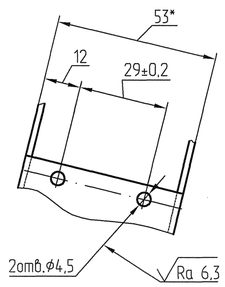

А-А

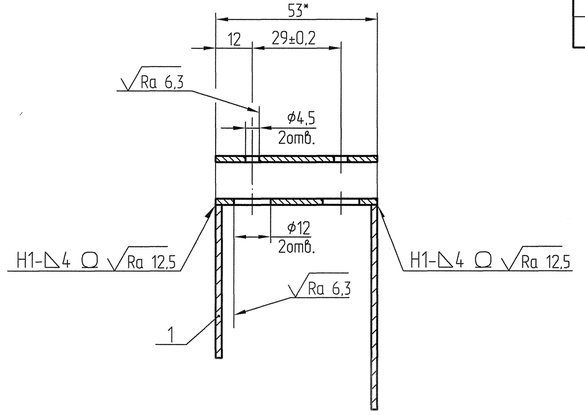

Наименование	Рис.
АКЖИ.305126.005	1
-01	2

1.* Размер для справок.

2. Сварные швы по ГОСТ 14806-80. Швы II класса по ОСТ4 ГО.005.247-82.

3. Покрытие: Эмаль ЭП-140, серый, IV, ОМ2.

4. Остальные ТТ по ОСТ4 ГО.070.015.

3	Зам.	АКЖИ.30438-11		
Изм.	Лист	№ докум.	Подп.	Дата
Разраб.		Романова		18.03.11
Пров.		Абдуллин		18.03.11
Т.контр.		Григорьев		18.03.11
Н.контр.		Терехова		18.03.11
Утв.		Абдуллин		18.03.11

АКЖИ.305126.005СБ

Экран
Сборочный чертеж

Лит.	Масса	Масштаб
01		1:1

Лист | Листов 1

Формат А1

Инв. № подл. 334009 | Подп. и дата | Взам. инв. № 333629 | Инв. № дубл. | Подп. и дата | Справ. № | Перв. примен. АКЖИ.305126.005

н.к. Небеев 25.03.11